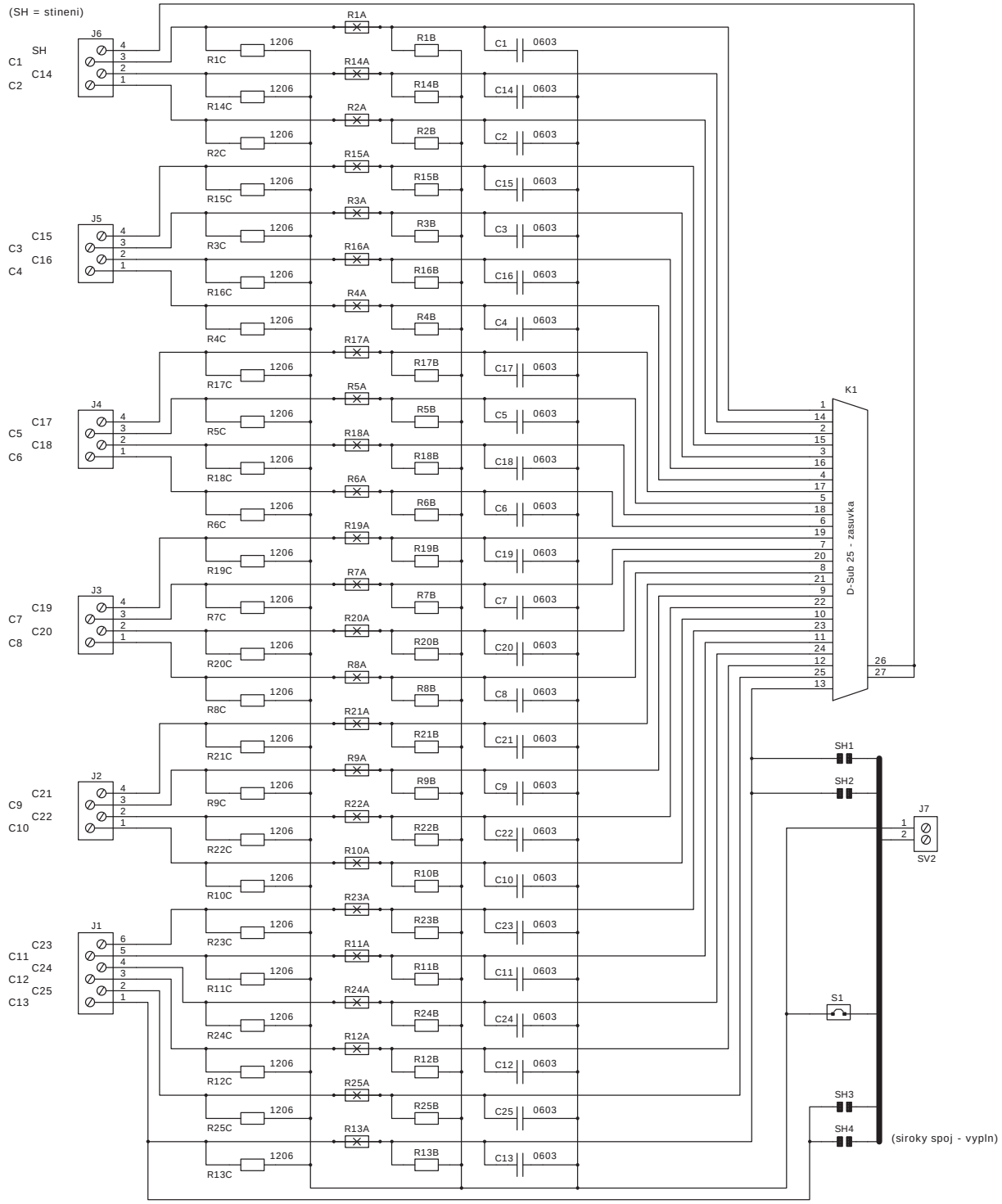

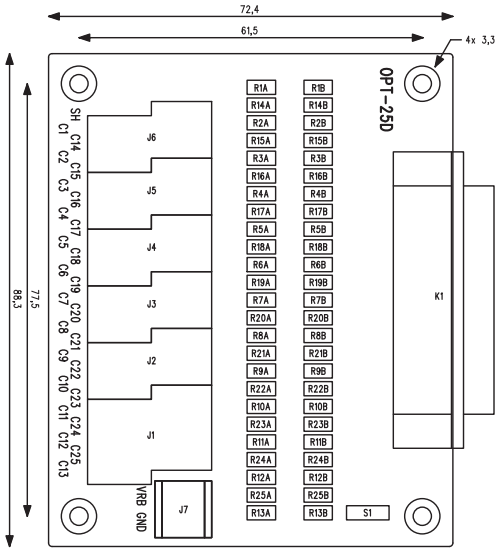

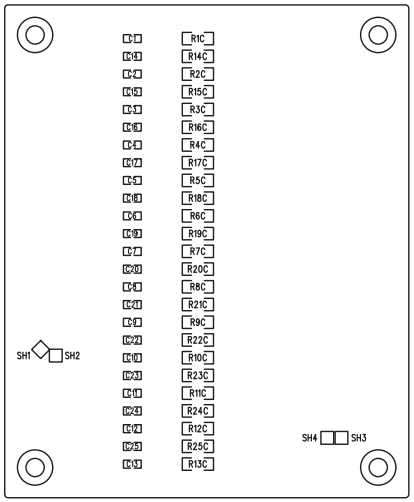

Volne pozice umoznuji realizovat delice, filtry, pull-up/pull-down impedance, apod.

RxA a RxB na horni strane nejsou osazeny; RxA navic obsahuji propojku na strane soucastek (lze prerusit napr. nozem).

Propojka S1 na horni strane neni osazena. RxC, Cx a propojky SHx na spodni strane nejsou osazeny.

Svorka J7 umoznuje pripojit externi napeti na vsechny rezistory RxB a RxC.

Je-li pin 13 D-Sub25 pouzit jako signal GND, lze spoj rozsirit medenou vyplni
(SMD propojky SH1-SH4 na strane spoju); pozici S1 lze vyuzit pro blokovaci kondenzator.

Sroubove svorky J1-J6 jsou "dvoupatrove" (J7 standardni) a jsou urceny pro vodice do prumeru 1,5 mm.

OPT-25D (svorkovnice)	
SHEET: 1 / 1	PCB: OPT125D v.4.0
DATE: 20.10.2015	(c) 2015 TEDIA